Pz-01
ZBROJENIE GÓRNE
1:100

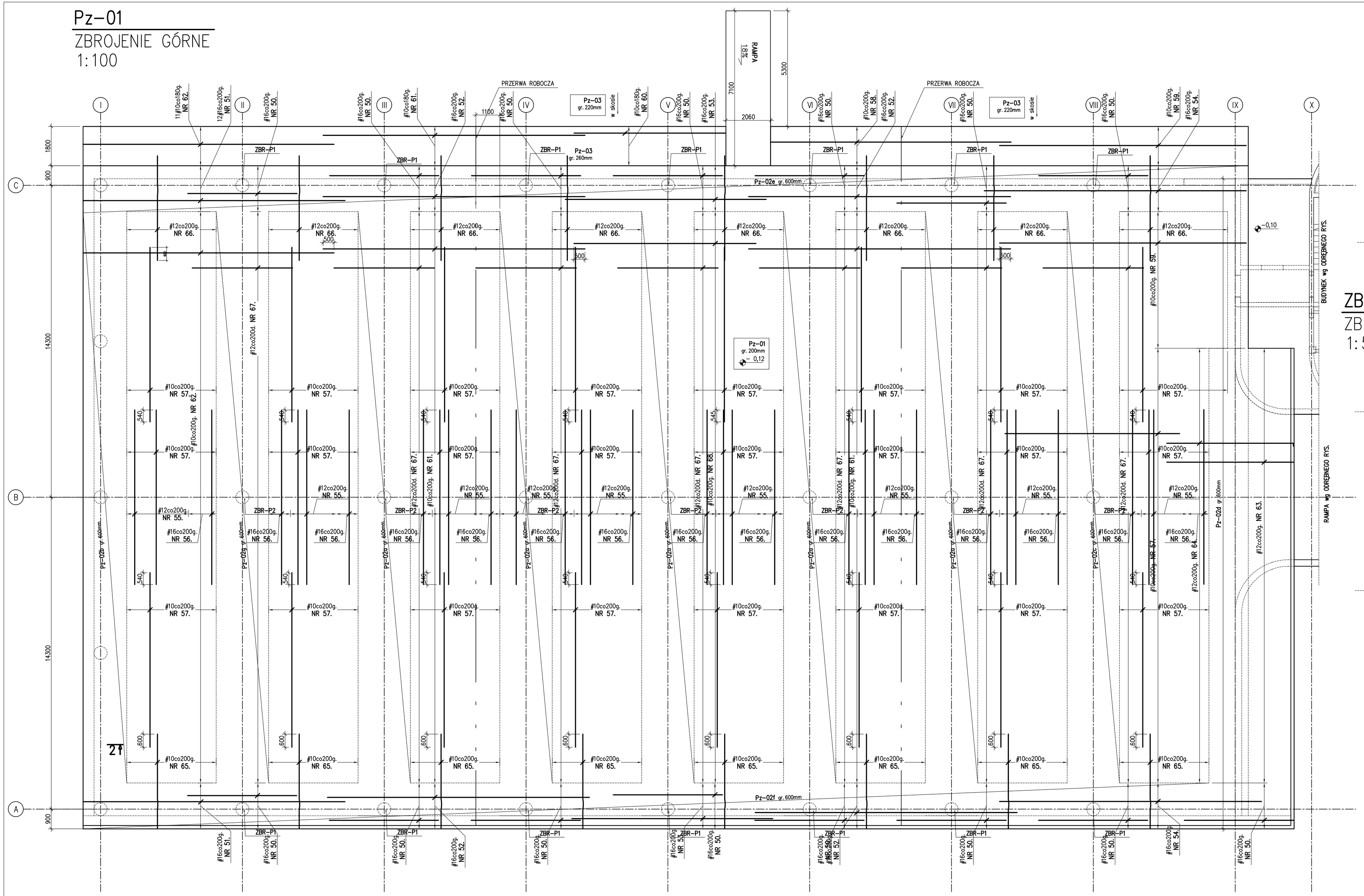

ZBR-P1
ZBROJENIE NA PRZEBICIE
1:50

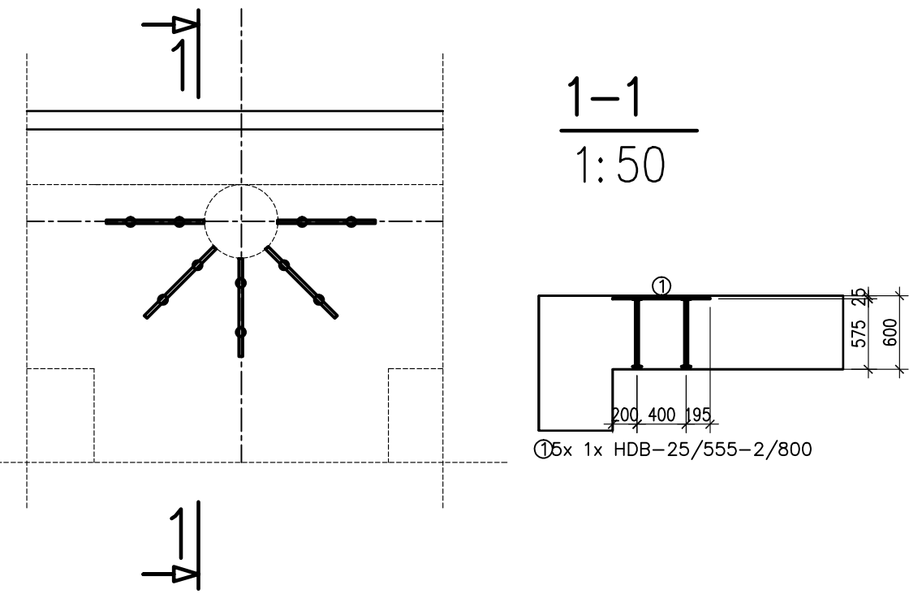

ZBR-P2
ZBROJENIE NA PRZEBICIE
1:50

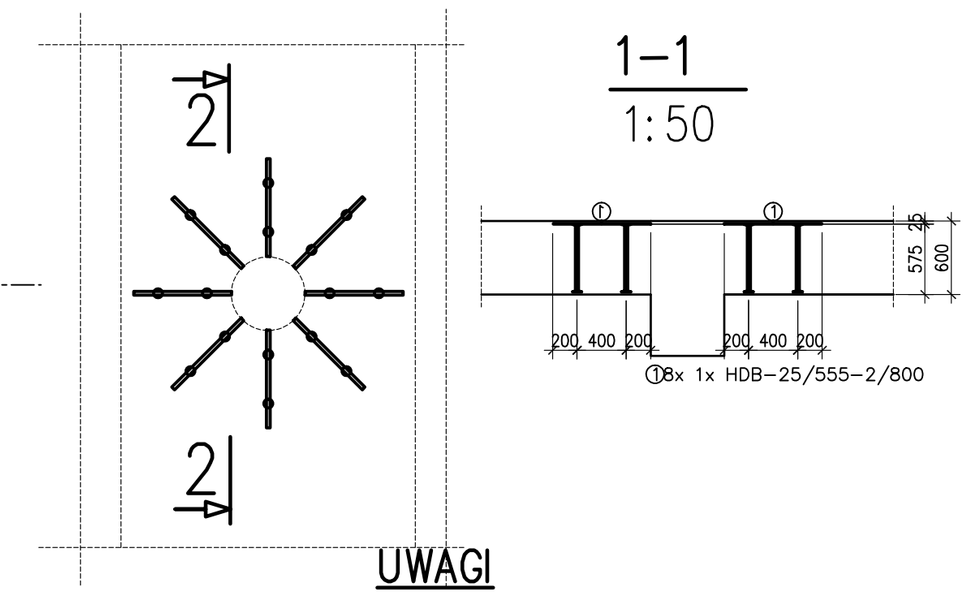

UWAGI

1. ZESTAWIENIE STALI NA ODRĘBNYM ARKUSZU.
2. OBOWIĄZUJĄ UWAGI ZAWARTE NA RYS. KA-01

TABELA MATERIAŁOWA
WG RYS. KA-01

±0,00 = 211,97m n.p.m.
SPRAWDZIĆ Z PROJ. ARCH.

JEDNOSTKA PROJEKTOWA:
PKBI
Pracownia Budowy Kolejowych Mechanicznych

PKBI Waldemar Gwóźdź
PROJEKTOWANIE KONSTRUKCJI
BUDOWLANYCH I INŻYNIERSKICH
Lebiodów 50, 37-530 Stalowa

NAZWA OBIEKTU
Budowa boiska wielofunkcyjnego jako Forum Uniwersytetu Ekonomicznego na miejscu istniejącego boiska i parkingu wraz z budową zaplecza, garażu otwartego pod boiskiem wielofunkcyjnym wraz z przebudową i budową miejsc parkingowych

ADRES
ul. Rakowickiej 27 Kraków
na działkach nr 225/2 , 227/1 obr.8 Śródmieście."

INWESTOR Uniwersytet Ekonomiczny w Krakowie ul. Rakowicka 27

ZAPROJEKTOWAŁ:
mgr inż Waldemar Gwóźdź
PDK/0045/PWOK/15

SPRAWDZIŁA
mgr inż KAMILA WARDA
MAP/0555/PBKb/15

TYTUŁ RYSUNKU
PŁYTA_STROPOWA
ZBROJENIE_GÓRNE

NUMER RYSUNKU
KZ-05

BRANŻA
KONSTRUKCJA

SKALA
WG_RYS.

DATA
6.2017