ZESTAWIENIE ŚLUSARKI - OKNA ZEWNĘTRZNE

O1		
	SZEROKOŚĆ [mm]	2300
	WYSOKOŚĆ [mm]	1700
	materiał wykończenia	PVC
ilość razem	kolor	RAL 7024
	typ klamki	standard
	typ szklenia	8,00 mm Ipaselect ESG/ 12 mm argon 6 float ESG/ 12 mm argon 55,2 VSG LowE z folią akustyczną
253	parametry przeciwpożarowe	-

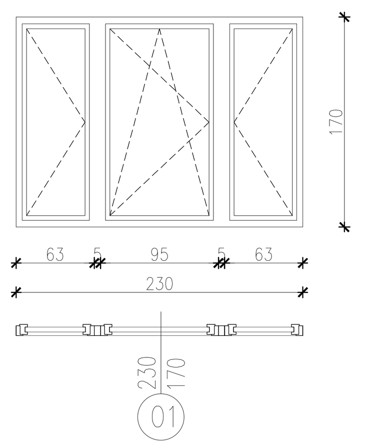

uwagi	Szkło hartowane bezpieczne
	Rekomendowany producet: BUDMIX lub inna równoważna o nie gorszych parametrach

O2		
	SZEROKOŚĆ [mm]	2950
	WYSOKOŚĆ [mm]	1700
	materiał wykończenia	PVC
ilość razem	kolor	RAL 7024
	typ klamki	standard
	typ szklenia	8,00 mm Ipaselect ESG/ 12 mm argon 6 float ESG/ 12 mm argon 55,2 VSG LowE z folią akustyczną
20	parametry przeciwpożarowe	-

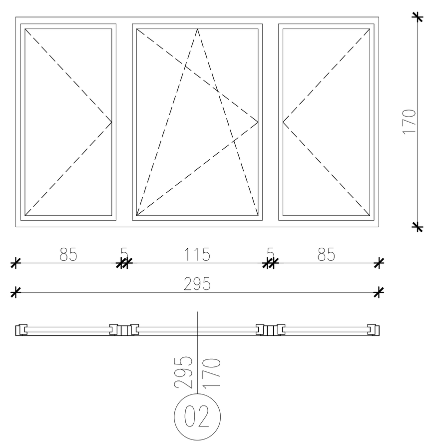

uwagi	Szkło hartowane bezpieczne
	Rekomendowany producet: BUDMIX lub inna równoważna o nie gorszych parametrach

O2'		
	SZEROKOŚĆ [mm]	2700
	WYSOKOŚĆ [mm]	1700
	materiał wykończenia	PVC
ilość razem	kolor	RAL 7024
	typ klamki	standard
	typ szklenia	8,00 mm Ipaselect ESG/ 12 mm argon 6 float ESG/ 12 mm argon 55,2 VSG LowE z folią akustyczną wg. wytycznych akustycznych R'A2 ≥ 38 dB
4	parametry przeciwpożarowe	-

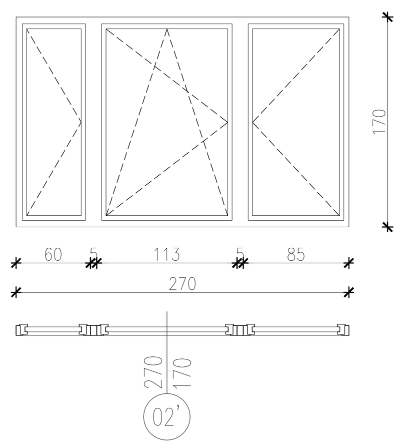

uwagi	Szkło hartowane bezpieczne
	Rekomendowany producet: BUDMIX lub inna równoważna o nie gorszych parametrach

03		
	SZEROKOŚĆ [mm]	2300
	WYSOKOŚĆ [mm]	2350
	materiał wykończenia	PVC
ilość razem	kolor	RAL 7024
	typ klamki	standard
	typ szklenia	8,00 mm Ipaselect ESG/ 12 mm argon 6 float ESG/ 12 mm argon 55,2 VSG LowE
63	parametry przeciwpożarowe	-

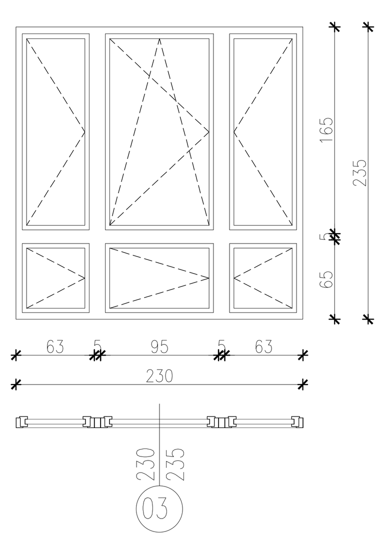

uwagi	Szkło hartowane bezpieczne
	Rekomendowany producet: BUDMIX lub inna równoważna o nie gorszych parametrach

O4		
	SZEROKOŚĆ [mm]	2950
	WYSOKOŚĆ [mm]	2350
	materiał wykończenia	PVC
ilość razem	kolor	RAL 7024
	typ klamki	standard
	typ szklenia	8,00 mm Ipaselect ESG/ 12 mm argon 6 float ESG/ 12 mm argon 55,2 VSG LowE z folią akustyczną wg. wytycznych akustycznych R'A2 ≥ 33 dB
10	parametry przeciwpożarowe	-

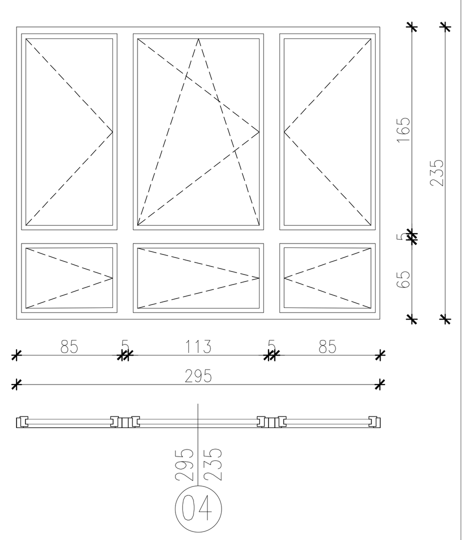

uwagi	Szkło hartowane bezpieczne
	Rekomendowany producet: BUDMIX lub inna równoważna o nie gorszych parametrach

O4'		
	SZEROKOŚĆ [mm]	2700
	WYSOKOŚĆ [mm]	2350
	materiał wykończenia	PVC
ilość razem	kolor	RAL 7024
	typ klamki	standard
	typ szklenia	8,00 mm Ipaselect ESG/ 12 mm argon 6 float ESG/ 12 mm argon 55,2 VSG LowE
2	parametry przeciwpożarowe	-

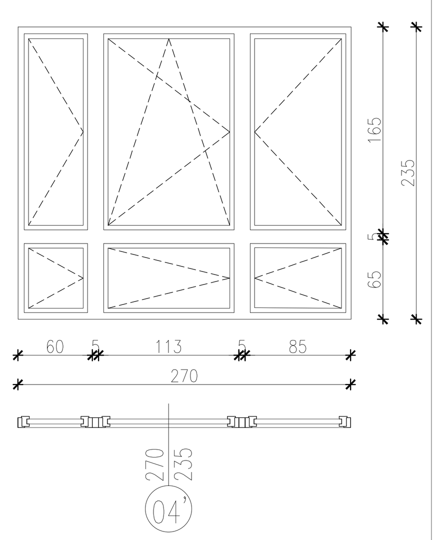

uwagi	Szkło hartowane bezpieczne
	Rekomendowany producet: BUDMIX lub inna równoważna o nie gorszych parametrach

O5		
	SZEROKOŚĆ [mm]	2300
	WYSOKOŚĆ [mm]	2200
	materiał wykończenia	PVC
ilość razem	kolor	RAL 7024
	typ klamki	standard
	typ szklenia	8,00 mm Ipaselect ESG/ 12 mm argon 6 float ESG/ 12 mm argon 55,2 VSG LowE z folią akustyczną wg. wytycznych akustycznych R'A2 ≥ 33 dB
8	parametry przeciwpożarowe	-

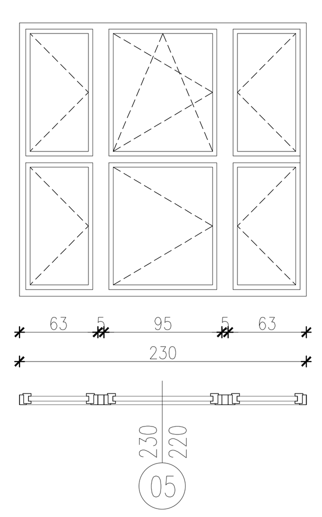

uwagi	Szkło hartowane bezpieczne
	Rekomendowany producet: BUDMIX lub inna równoważna o nie gorszych parametrach

O6		
	SZEROKOŚĆ [mm]	2300
	WYSOKOŚĆ [mm]	2750
	materiał wykończenia	PVC
ilość razem	kolor	RAL 7024
	typ klamki	standard
	typ szklenia	8,00 mm Ipaselect ESG/ 12 mm argon 6 float ESG/ 12 mm argon 55,2 VSG LowE z folią akustyczną wg. wytycznych akustycznych
6	parametry przeciwpożarowe	okno napowietrzające

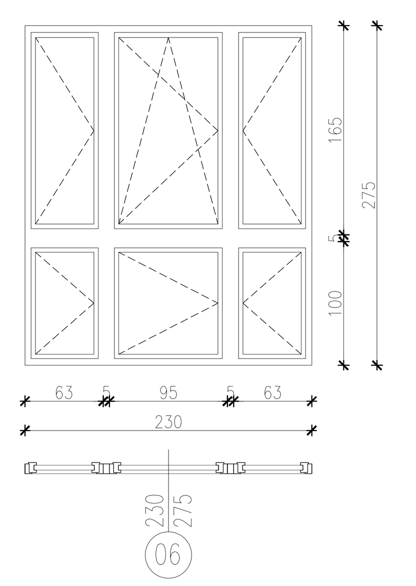

uwagi	Szkło hartowane bezpieczne
	Rekomendowany producet: BUDMIX lub inna równoważna o nie gorszych parametrach

O7		
	SZEROKOŚĆ [mm]	2300
	WYSOKOŚĆ [mm]	3400
	materiał wykończenia	PVC
ilość razem	kolor	RAL 7024
	typ klamki	standard
	typ szklenia	8,00 mm Ipaselect ESG/ 12 mm argon 6 float ESG/ 12 mm argon 55,2 VSG LowE z folią akustyczną wg. wytycznych akustycznych R'A2 ≥ 38 dB
3	parametry przeciwpożarowe	-

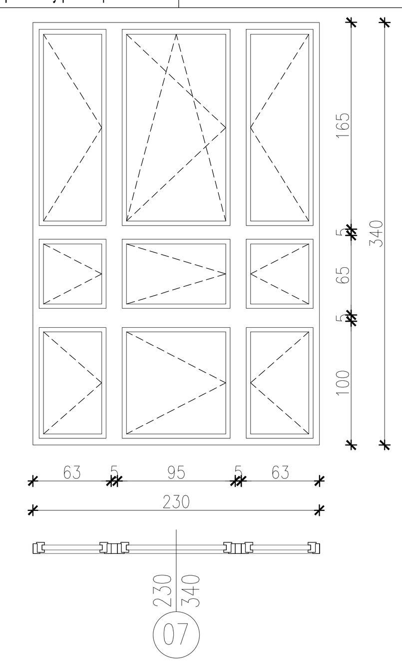

uwagi	Szkło hartowane bezpieczne
	Rekomendowany producet: BUDMIX lub inna równoważna o nie gorszych parametrach

O8		
	SZEROKOŚĆ [mm]	2300
	WYSOKOŚĆ [mm]	600
	materiał wykończenia	PVC
ilość razem	kolor	RAL 7024
	typ klamki	standard
	typ szklenia	8,00 mm Ipaselect ESG/ 12 mm argon 6 float ESG/ 12 mm argon 55,2 VSG LowE z folią akustyczną wg. wytycznych akustycznych R'A2 ≥ 38 dB
50	parametry przeciwpożarowe	-

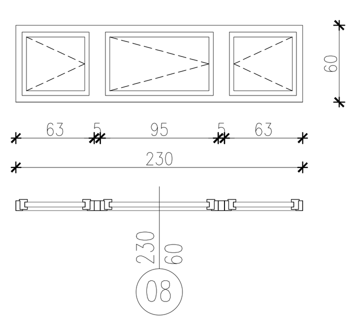

uwagi	Szkło hartowane bezpieczne
	Rekomendowany producet: BUDMIX lub inna równoważna o nie gorszych parametrach

O9		
	SZEROKOŚĆ [mm]	125
	WYSOKOŚĆ [mm]	800
	materiał wykończenia	PVC
ilość razem	kolor	RAL 7024
	typ klamki	standard
	typ szklenia	8,00 mm Ipaselect ESG/ 12 mm argon 6 float ESG/ 12 mm argon 55,2 VSG LowE z folią akustyczną wg. wytycznych akustycznych R'A2 ≥ 38 dB
1	parametry przeciwpożarowe	-

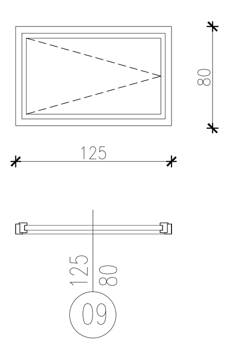

uwagi	Szkło hartowane bezpieczne
	Rekomendowany producet: BUDMIX lub inna równoważna o nie gorszych parametrach

O10		
	SZEROKOŚĆ [mm]	700
	WYSOKOŚĆ [mm]	800
	materiał wykończenia	PVC
ilość razem	kolor	RAL 7024
	typ klamki	standard
	typ szklenia	8,00 mm Ipaselect ESG/ 12 mm argon 6 float ESG/ 12 mm argon 55,2 VSG LowE z folią akustyczną wg. wytycznych akustycznych R'A2 ≥ 38 dB
2	parametry przeciwpożarowe	-

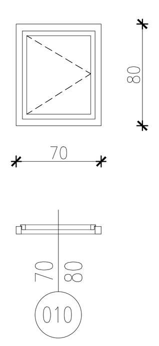

uwagi	Szkło hartowane bezpieczne
	Rekomendowany producet: BUDMIX lub inna równoważna o nie gorszych parametrach

O11		
	SZEROKOŚĆ [mm]	550
	WYSOKOŚĆ [mm]	400
	materiał wykończenia	PVC
ilość razem	kolor	RAL 7024
	typ klamki	standard
	typ szklenia	8,00 mm Ipaselect ESG/ 12 mm argon 6 float ESG/ 12 mm argon 55,2 VSG LowE z folią akustyczną wg. wytycznych akustycznych R'A2 ≥ 38 dB
4	parametry przeciwpożarowe	-

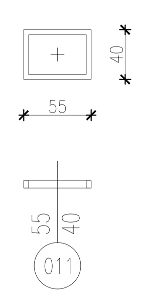

uwagi	Szkło hartowane bezpieczne
	Rekomendowany producet: BUDMIX lub inna równoważna o nie gorszych parametrach

O12		
	SZEROKOŚĆ [mm]	450
	WYSOKOŚĆ [mm]	1700
	materiał wykończenia	PVC
ilość razem	kolor	RAL 7024
	typ klamki	standard
	typ szklenia	8,00 mm Ipaselect ESG/ 12 mm argon 6 float ESG/ 12 mm argon 55,2 VSG LowE z folią akustyczną wg. wytycznych akustycznych R'A2 ≥ 38 dB
3	parametry przeciwpożarowe	-

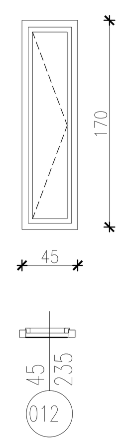

uwagi	Szkło hartowane bezpieczne
	Rekomendowany producet: BUDMIX lub inna równoważna o nie gorszych parametrach

O13		
	SZEROKOŚĆ [mm]	450
	WYSOKOŚĆ [mm]	2350
	materiał wykończenia	PVC
ilość razem	kolor	RAL 7024
	typ klamki	standard
	typ szklenia	8,00 mm Ipaselect ESG/ 12 mm argon 6 float ESG/ 12 mm argon 55,2 VSG LowE z folią akustyczną wg. wytycznych akustycznych R'A2 ≥ 38 dB
1	parametry przeciwpożarowe	-

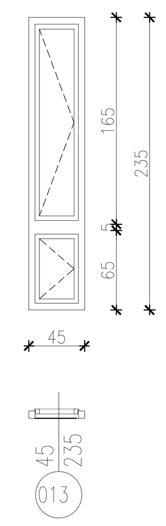

uwagi	Szkło hartowane bezpieczne
	Rekomendowany producet: BUDMIX lub inna równoważna o nie gorszych parametrach

ZESTAWIENIE ŚLUSARKI ŚCIANY OSŁONOWEJ

SO1		
	SZEROKOŚĆ [mm]	5000
	WYSOKOŚĆ [mm]	5450
	materiał wykończenia	aluminium
ilość razem	kolor	RAL 7024
	typ klamki	-
	typ szklenia	8,00 mm Ipaselect ESG/ 12 mm argon 6 float ESG/ 12 mm argon 55,2 VSG LowE z folią akustyczną wg. wytycznych akustycznych R'A2 ≥ 38 dB
2	parametry przeciwpożarowe	-

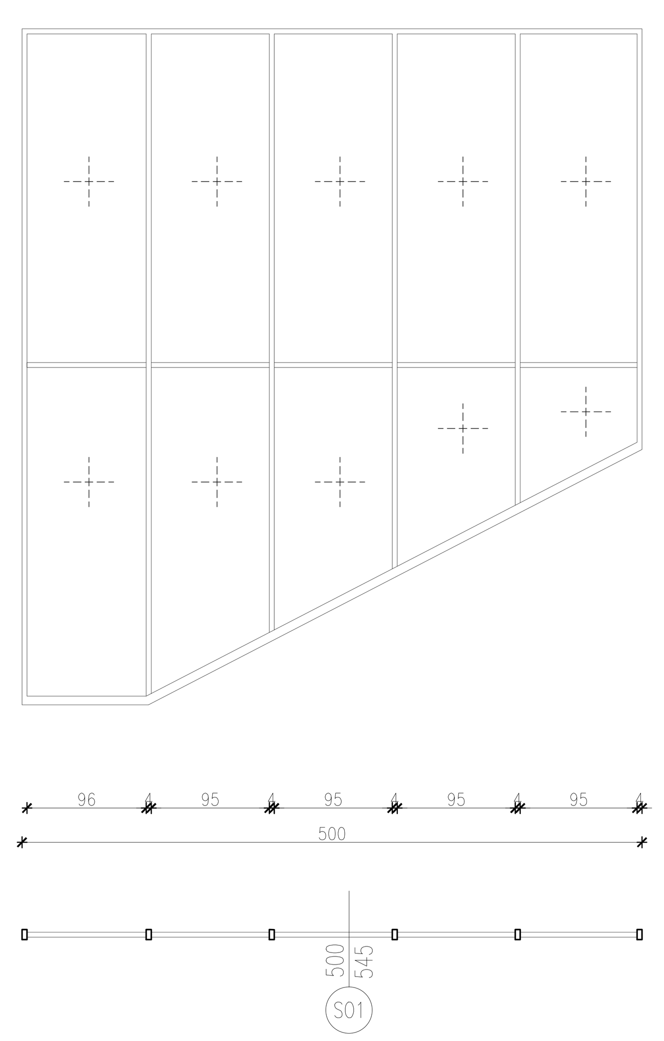

uwagi	Szkło hartowane bezpieczne
	Rekomendowany producet: Aluron lub inna równoważna o nie gorszych parametrach

UWAGA!

PROJEKT ARCHITEKTONICZNY NALEŻY TRAKTOWAĆ JAKO WIODĄCY.
WSZELKIE PROJEKTY BRANŻOWE MUSZĄ BYĆ ROZPATRYWANE ŁĄCZNIE Z PROJEKTEM ARCHITEKTONICZNYM

ZOBOWIĄZUJĘ SIĘ GENERALNEGO WYKONAWCĘ ABY, PRZED PRZYSTĄPIENIEM DO PRAC DOKONAŁ WERYFIKACJI WYMIARÓW ZAWARTYCH W PROJEKCIE

WE SZYSTKICH KORYTACH I RYNNACH ODWADNIAJĄCYCH ZAMONTOWAĆ KABEL GRZEWCZY

1. Ze względu na usytuowanie i charakter inwestycji, wszystkie wymiary i rzędne należy na bieżąco sprawdzać na budowie, a zaistniałe niezgodności pomiędzy projektem architektoniczno-budowlanym i pozostałymi opracowaniami branżowymi, a stanem istniejącym, należy wyjaśniać i uzgadniać z głównym projektantem i projektantami branżowymi.
2. Wszystkie prace muszą być wykonywane zgodnie z zasadami sztuki budowlanej, z zachowaniem szczególnej ostrożności i pod stałym nadzorem osób uprawnionych. Zakres wykonania i obowiązki przy robotach budowlanych stosować zgodnie z Warunkami Technicznymi Wykonania i Odbioru Robót Budowlano-Montażowych ipodobnymi uregulowaniami branżowymi.
3. Teren budowy powinien być przygotowany przez odpowiednie wydzielenie, uporządkowanie i zabezpieczenie pod względem BHP.W czasie wykonywania robót należy ściśle przestrzegać obowiązujących przepisów w zakresie BHP. Wszyscy pracownicy zatrudnieni przy wykonywaniu robót na budowie powinni zostać przeszkoleni w kwestiach BHP i p.poż.
4. Wszystkie wymiary podane są w stanie surowym ścian żelbetowych i murowanych, oraz wykończonych ścian gipsowo-kartonowych.
5. Wszystkie zastosowane w projekcie materiały, rozwiązania techniczne i urządzenia będą odpowiadały normom bezpieczeństwa ppoż. i bhp (posiadają odpowiednie atesty i aprobaty).
6. Uwagi i opisy zamieszczone w opisie technicznym stanowią integralną część niniejszego opracowania.
7. Projekt jest chroniony Prawem Autorskim (Dz. U. 94.24.83 z dnia 04.02.94).

Wszystkie informacje zawarte w projekcie stanowią własność biura:
CZEGEKO Sp. z O.O. i nie wolno ich użyć ponownie, kopiować i reprodukować bez jej pisemnej zgody.

CZEGEKO
CZEGEKO Sp. z O.O.
PLAC GEN. WŁ.SIKORSKIEGO 2
31-115 KRAKÓW
e-mail: czegeko@wp.pl tel/fax: 12 429 29 24

INWESTOR	Uniwersytet Ekonomiczny w Krakowie ul. Rakowicka 27, 31-510 Kraków	
OBIEKT	Budynek Biblioteki Głównej w Krakowie na terenie kampusu Uniwersytetu Ekonomicznego w Krakowie przy ul. Rakowickiej 27, 31-510 Kraków	
ZADANIE	Wykonanie termomodernizacji budynku Biblioteki Głównej na terenie Kampusu Uniwersytet Ekonomicznyw Krakowie przy ul. Rakowickiej 27 na działce 225/2 jednostka ewidencyjna śródmieście.	
PROJEKTANT	mgr inż. arch. Przemysław Czubaj Nr Upr. MOPIA/044/2004	
SPRAWDZIŁ	mgr inż.arch.Justyna Dziura Nr Upr. MPOIA/097/2015	
FAZA	PW (projekt wykonawczy)	SKALA 1:50
BRANŻA	ARCHITEKTURA	DATA lipiec 2016
TEMAT RYS.	ZESTAWIENIE OKIEN	RYS. NR 20