## ZESTAWIENIE ŚLUSARKI - OKNA ZEWNĘTRZNE

| O1 | | |
|---|---|---|
| | SZEROKOŚĆ [mm] | 2300 |
| | WYSOKOŚĆ [mm] | 1700 |
| | materiał wykończenia | PVC |
| ilość razem | kolor | RAL 7024 |
| | typ klamki | standard |
| 253 | typ szklenia | 8,00 mm Ipaselect ESG/ 12 mm argon 6 float ESG/ 12 mm argon 55,2 VSG LowE z folią akustyczną |
| | parametry przeciwpożarowe | - |

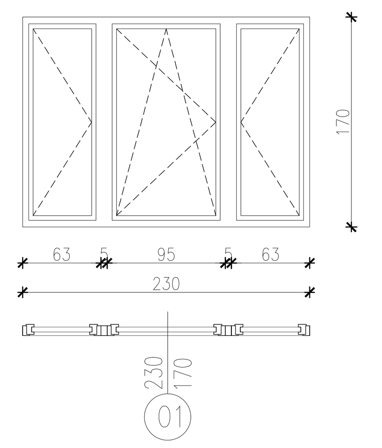


| uwagi | Szkło hartowane bezpieczne |
|---|---|
| | Rekomendowany producet: BUDMIX<br>lub inna równoważna o nie gorszych parametrach |

| O2 | | |
|---|---|---|
| | SZEROKOŚĆ [mm] | 2950 |
| | WYSOKOŚĆ [mm] | 1700 |
| | materiał wykończenia | PVC |
| ilość razem | kolor | RAL 7024 |
| | typ klamki | standard |
| 20 | typ szklenia | 8,00 mm Ipaselect ESG/ 12 mm argon 6 float ESG/ 12 mm argon 55,2 VSG LowE z folią akustyczną |
| | parametry przeciwpożarowe | - |

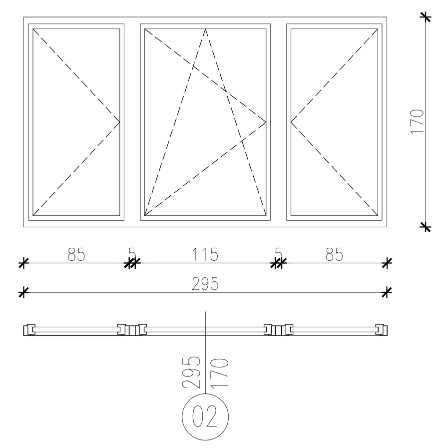


| uwagi | Szkło hartowane bezpieczne |
|---|---|
| | Rekomendowany producet: BUDMIX<br>lub inna równoważna o nie gorszych parametrach |

| O2' | | |
|---|---|---|
| | SZEROKOŚĆ [mm] | 2700 |
| | WYSOKOŚĆ [mm] | 1700 |
| | materiał wykończenia | PVC |
| ilość razem | kolor | RAL 7024 |
| | typ klamki | standard |
| 4 | typ szklenia | 8,00 mm Ipaselect ESG/ 12 mm argon 6 float ESG/ 12 mm argon 55,2 VSG LowE z folią akustyczną wg. wytycznych akustycznych R'A2 ≥ 38 dB |
| | parametry przeciwpożarowe | - |

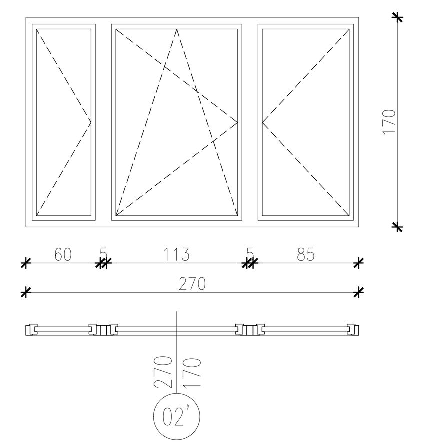


| uwagi | Szkło hartowane bezpieczne |
|---|---|
| | Rekomendowany producet: BUDMIX<br>lub inna równoważna o nie gorszych parametrach |

| O3 | | |
|---|---|---|
| | SZEROKOŚĆ [mm] | 2300 |
| | WYSOKOŚĆ [mm] | 2350 |
| | materiał wykończenia | PVC |
| ilość razem | kolor | RAL 7024 |
| | typ klamki | standard |
| 63 | typ szklenia | 8,00 mm Ipaselect ESG/ 12 mm argon 6 float ESG/ 12 mm argon 55,2 VSG LowE |
| | parametry przeciwpożarowe | - |

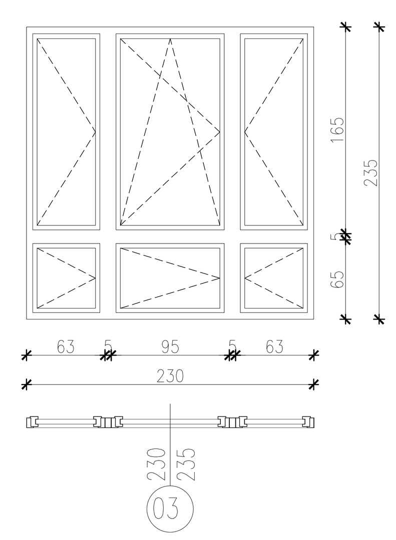


| uwagi | Szkło hartowane bezpieczne |
|---|---|
| | Rekomendowany producet: BUDMIX<br>lub inna równoważna o nie gorszych parametrach |

| O4 | | |
|---|---|---|
| | SZEROKOŚĆ [mm] | 2950 |
| | WYSOKOŚĆ [mm] | 2350 |
| | materiał wykończenia | PVC |
| ilość razem | kolor | RAL 7024 |
| | typ klamki | standard |
| 10 | typ szklenia | 8,00 mm Ipaselect ESG/ 12 mm argon 6 float ESG/ 12 mm argon 55,2 VSG LowE z folią akustyczną wg. wytycznych akustycznych R'A2 ≥ 33 dB |
| | parametry przeciwpożarowe | - |

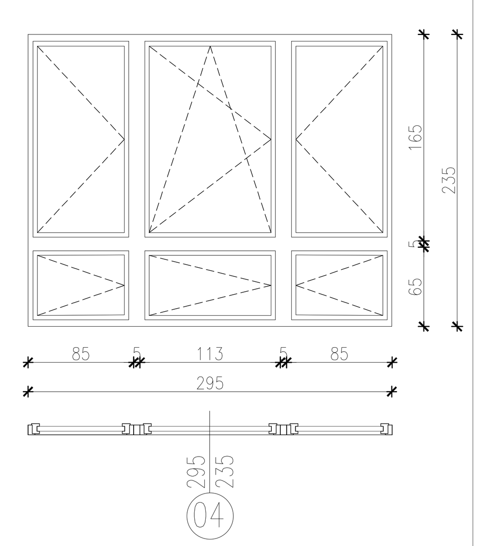


| uwagi | Szkło hartowane bezpieczne |
|---|---|
| | Rekomendowany producet: BUDMIX<br>lub inna równoważna o nie gorszych parametrach |

| O4' | | |
|---|---|---|
| | SZEROKOŚĆ [mm] | 2700 |
| | WYSOKOŚĆ [mm] | 2350 |
| | materiał wykończenia | PVC |
| ilość razem | kolor | RAL 7024 |
| | typ klamki | standard |
| 2 | typ szklenia | 8,00 mm Ipaselect ESG/ 12 mm argon 6 float ESG/ 12 mm argon 55,2 VSG LowE |
| | parametry przeciwpożarowe | - |

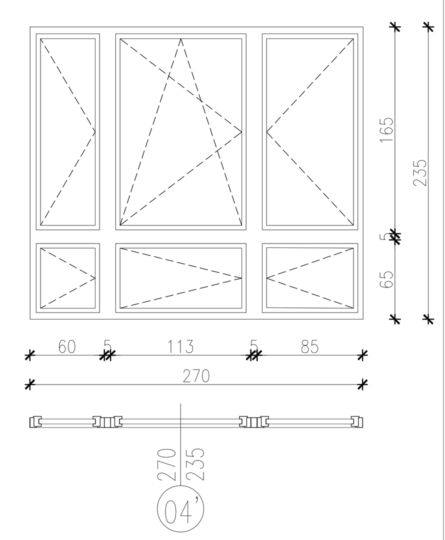


| uwagi | Szkło hartowane bezpieczne |
|---|---|
| | Rekomendowany producet: BUDMIX<br>lub inna równoważna o nie gorszych parametrach |

| O5 | | |
|---|---|---|
| | SZEROKOŚĆ [mm] | 2300 |
| | WYSOKOŚĆ [mm] | 2200 |
| | materiał wykończenia | PVC |
| ilość razem | kolor | RAL 7024 |
| | typ klamki | standard |
| 8 | typ szklenia | 8,00 mm Ipaselect ESG/ 12 mm argon 6 float ESG/ 12 mm argon 55,2 VSG LowE z folią akustyczną wg. wytycznych akustycznych R'A2 ≥ 33 dB |
| | parametry przeciwpożarowe | - |

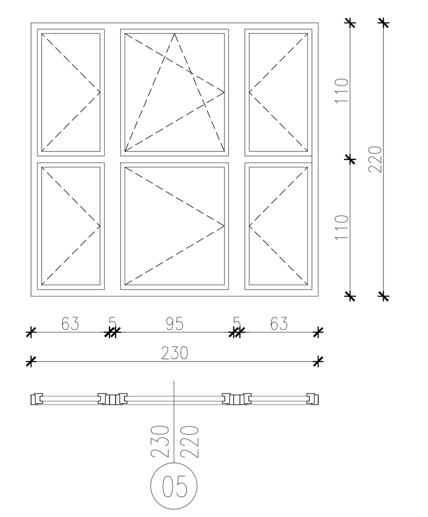


| uwagi | Szkło hartowane bezpieczne |
|---|---|
| | Rekomendowany producet: BUDMIX<br>lub inna równoważna o nie gorszych parametrach |

| O6 | | |
|---|---|---|
| | SZEROKOŚĆ [mm] | 2300 |
| | WYSOKOŚĆ [mm] | 2750 |
| | materiał wykończenia | PVC |
| ilość razem | kolor | RAL 7024 |
| | typ klamki | standard |
| 6 | typ szklenia | 8,00 mm Ipaselect ESG/ 12 mm argon 6 float ESG/ 12 mm argon 55,2 VSG LowE z folią akustyczną wg. wytycznych akustycznych |
| | parametry przeciwpożarowe | okno napowietrzające |

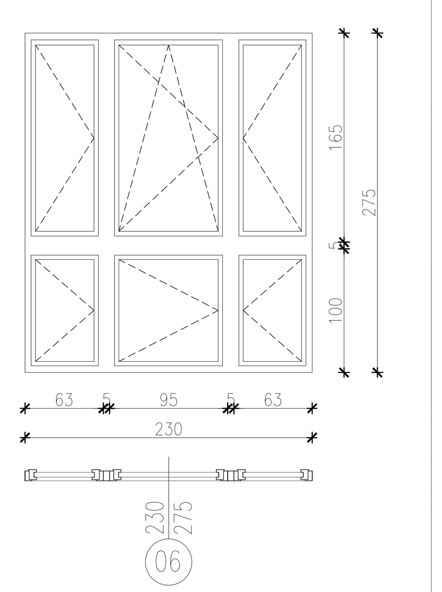


| uwagi | Szkło hartowane bezpieczne |
|---|---|
| | Rekomendowany producet: BUDMIX<br>lub inna równoważna o nie gorszych parametrach |

| O7 | | |
|---|---|---|
| | SZEROKOŚĆ [mm] | 2300 |
| | WYSOKOŚĆ [mm] | 3400 |
| | materiał wykończenia | PVC |
| ilość razem | kolor | RAL 7024 |
| | typ klamki | standard |
| 3 | typ szklenia | 8,00 mm Ipaselect ESG/ 12 mm argon 6 float ESG/ 12 mm argon 55,2 VSG LowE z folią akustyczną wg. wytycznych akustycznych R'A2 ≥ 38 dB |
| | parametry przeciwpożarowe | - |

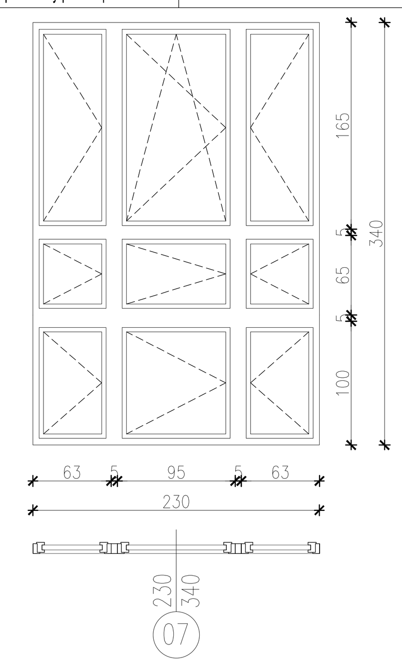


| uwagi | Szkło hartowane bezpieczne |
|---|---|
| | Rekomendowany producet: BUDMIX<br>lub inna równoważna o nie gorszych parametrach |

| O8 | | |
|---|---|---|
| | SZEROKOŚĆ [mm] | 2300 |
| | WYSOKOŚĆ [mm] | 600 |
| | materiał wykończenia | PVC |
| ilość razem | kolor | RAL 7024 |
| | typ klamki | standard |
| 50 | typ szklenia | 8,00 mm Ipaselect ESG/ 12 mm argon 6 float ESG/ 12 mm argon 55,2 VSG LowE z folią akustyczną wg. wytycznych akustycznych R'A2 ≥ 38 dB |
| | parametry przeciwpożarowe | - |

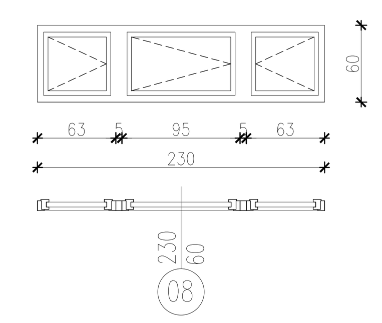


| uwagi | Szkło hartowane bezpieczne |
|---|---|
| | Rekomendowany producet: BUDMIX<br>lub inna równoważna o nie gorszych parametrach |

| O9 | | |
|---|---|---|
| | SZEROKOŚĆ [mm] | 125 |
| | WYSOKOŚĆ [mm] | 800 |
| | materiał wykończenia | PVC |
| ilość razem | kolor | RAL 7024 |
| | typ klamki | standard |
| 1 | typ szklenia | 8,00 mm Ipaselect ESG/ 12 mm argon 6 float ESG/ 12 mm argon 55,2 VSG LowE z folią akustyczną wg. wytycznych akustycznych R'A2 ≥ 38 dB |
| | parametry przeciwpożarowe | - |

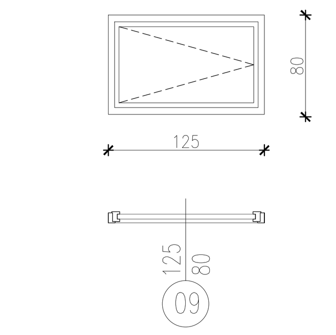


| uwagi | Szkło hartowane bezpieczne |
|---|---|
| | Rekomendowany producet: BUDMIX<br>lub inna równoważna o nie gorszych parametrach |

| O10 | | |
|---|---|---|
| | SZEROKOŚĆ [mm] | 700 |
| | WYSOKOŚĆ [mm] | 800 |
| | materiał wykończenia | PVC |
| ilość razem | kolor | RAL 7024 |
| | typ klamki | standard |
| 2 | typ szklenia | 8,00 mm Ipaselect ESG/ 12 mm argon 6 float ESG/ 12 mm argon 55,2 VSG LowE z folią akustyczną wg. wytycznych akustycznych R'A2 ≥ 38 dB |
| | parametry przeciwpożarowe | - |

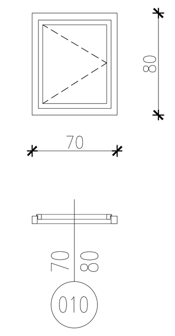


| uwagi | Szkło hartowane bezpieczne |
|---|---|
| | Rekomendowany producet: BUDMIX<br>lub inna równoważna o nie gorszych parametrach |

| O11 | | |
|---|---|---|
| | SZEROKOŚĆ [mm] | 550 |
| | WYSOKOŚĆ [mm] | 400 |
| | materiał wykończenia | PVC |
| ilość razem | kolor | RAL 7024 |
| | typ klamki | standard |
| 4 | typ szklenia | 8,00 mm Ipaselect ESG/ 12 mm argon 6 float ESG/ 12 mm argon 55,2 VSG LowE z folią akustyczną wg. wytycznych akustycznych R'A2 ≥ 38 dB |
| | parametry przeciwpożarowe | - |

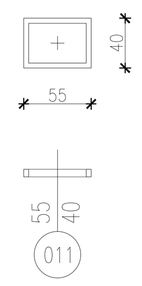


| uwagi | Szkło hartowane bezpieczne |
|---|---|
| | Rekomendowany producet: BUDMIX<br>lub inna równoważna o nie gorszych parametrach |

| O12 | | |
|---|---|---|
| | SZEROKOŚĆ [mm] | 450 |
| | WYSOKOŚĆ [mm] | 1700 |
| | materiał wykończenia | PVC |
| ilość razem | kolor | RAL 7024 |
| | typ klamki | standard |
| 3 | typ szklenia | 8,00 mm Ipaselect ESG/ 12 mm argon 6 float ESG/ 12 mm argon 55,2 VSG LowE z folią akustyczną wg. wytycznych akustycznych R'A2 ≥ 38 dB |
| | parametry przeciwpożarowe | - |

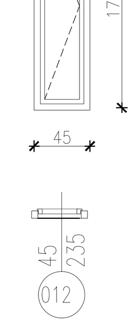


| uwagi | Szkło hartowane bezpieczne |
|---|---|
| | Rekomendowany producet: BUDMIX<br>lub inna równoważna o nie gorszych parametrach |

| O13 | | |
|---|---|---|
| | SZEROKOŚĆ [mm] | 450 |
| | WYSOKOŚĆ [mm] | 2350 |
| | materiał wykończenia | PVC |
| ilość razem | kolor | RAL 7024 |
| | typ klamki | standard |
| 1 | typ szklenia | 8,00 mm Ipaselect ESG/ 12 mm argon 6 float ESG/ 12 mm argon 55,2 VSG LowE z folią akustyczną wg. wytycznych akustycznych R'A2 ≥ 38 dB |
| | parametry przeciwpożarowe | - |

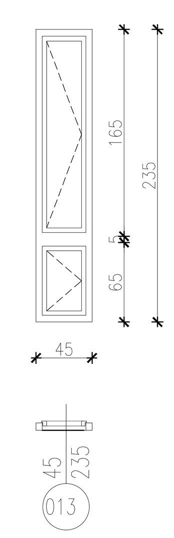


| uwagi | Szkło hartowane bezpieczne |
|---|---|
| | Rekomendowany producet: BUDMIX<br>lub inna równoważna o nie gorszych parametrach |

## ZESTAWIENIE ŚLUSARKI ŚCIANY OSŁONOWEJ

| SO1 | | |
|---|---|---|
| | SZEROKOŚĆ [mm] | 5000 |
| | WYSOKOŚĆ [mm] | 5450 |
| | materiał wykończenia | aluminium |
| ilość razem | kolor | RAL 7024 |
| | typ klamki | - |
| 2 | typ szklenia | 8,00 mm Ipaselect ESG/ 12 mm argon 6 float ESG/ 12 mm argon 55,2 VSG LowE z folią akustyczną wg. wytycznych akustycznych R'A2 ≥ 38 dB |
| | parametry przeciwpożarowe | - |

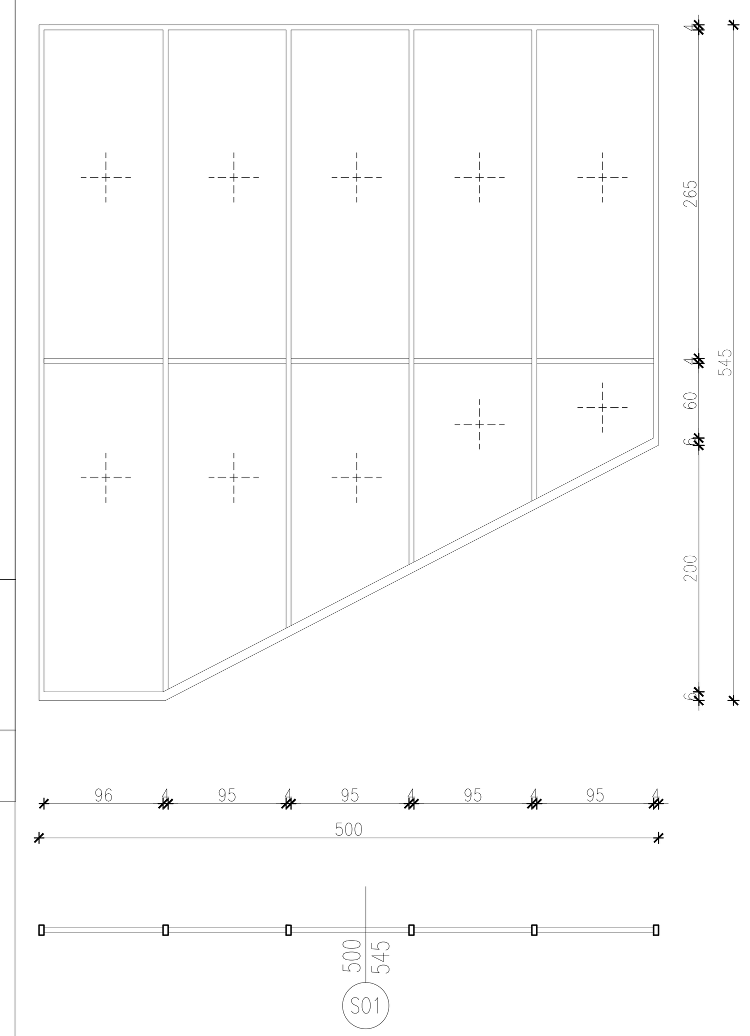


| uwagi | Szkło hartowane bezpieczne |
|---|---|
| | Rekomendowany producet: Aluron<br>lub inna równoważna o nie gorszych parametrach |

**UWAGA!**

PROJEKT ARCHITEKTONICZNY NALEŻY TRAKTOWAĆ JAKO WIODĄCY.
WSZELKIE PROJEKTY BRANŻOWE MUSZĄ BYĆ ROZPATRYWANE ŁĄCZNIE Z PROJEKTEM ARCHITEKTONICZNYM

ZOBOWIĄZUJĘ SIĘ GENERALNEGO WYKONAWCĘ ABY, PRZED PRZYSTĄPIENIEM DO PRAC DOKONAŁ WERYFIKACJI WYMIARÓW ZAWARTYCH W PROJEKCIE

WE SZYSTKICH KORYTACH I RYNNACH ODWADNIAJĄCYCH ZAMONTOWAĆ KABEL GRZEWCZY

1. Ze względu na usytuowanie i charakter inwestycji, wszystkie wymiary i rzędne należy na bieżąco sprawdzać na budowie, a zaistniałe niezgodności pomiędzy projektem architektoniczno-budowlanym i pozostałymi opracowaniami branżowymi, a stanem istniejącym, należy wyjaśniać i uzgadniać z głównym projektantem i projektantami branżowymi.
2. Wszystkie prace muszą być wykonywane zgodnie z zasadami sztuki budowlanej, z zachowaniem szczególnej ostrożności i pod stałym nadzorem osób uprawnionych. Zakres wykonania i obowiązki przy robotach budowlanych stosować zgodnie z Warunkami Technicznymi Wykonania i Odbioru Robót Budowlano-Montażowych ipodobnymi uregulowaniami branżowymi.
3. Teren budowy powinien być przygotowany przez odpowiednie wydzielenie, uporządkowanie i zabezpieczenie pod względem BHP.W czasie wykonywania robót należy ściśle przestrzegać obowiązujących przepisów w zakresie BHP. Wszyscy pracownicy zatrudnieni przy wykonywaniu robót na budowie powinni zostać przeszkoleni w kwestiach BHP i p.poż.
4. Wszystkie wymiary podane są w stanie surowym ścian żelbetowych i murowanych, oraz wykończonych ścian gipsowo-kartonowych.
5. Wszystkie zastosowane w projekcie materiały, rozwiązania techniczne i urządzenia będą odpowiadały normom bezpieczeństwa ppoż. i bhp (posiadają odpowiednie atesty i aprobaty).
6. Uwagi i opisy zamieszczone w opisie technicznym stanowią integralną część niniejszego opracowania.
7. Projekt jest chroniony Prawem Autorskim (Dz. U. 94.24.83 z dnia 04.02.94).


Wszystkie informacje zawarte w projekcie stanowią własność biura:
CZEGEKO Sp. z O.O. i nie wolno ich użyć ponownie, kopiować i reprodukować bez jej pisemnej zgody.



CZEGEKO
CZEGEKO Sp. z O.O.
PLAC GEN. WŁ.SIKORSKIEGO 2
31-115 KRAKÓW
e-mail: czegeko@wp.pl tel/fax: 12 429 29 24


| | | |
|---|---|---|
| INWESTOR | Uniwersytet Ekonomiczny w Krakowie<br>ul. Rakowicka 27, 31-510 Kraków | |
| OBIEKT | Budynek Biblioteki Głównej w Krakowie na terenie kampusu Uniwersytetu Ekonomicznego w Krakowie przy ul. Rakowickiej 27, 31-510 Kraków | |
| ZADANIE | Wykonanie termomodernizacji budynku Biblioteki Głównej na terenie Kampusu Uniwersytet Ekonomicznyw Krakowie przy ul. Rakowickiej 27 na działce 225/2 jednostka ewidencyjna śródmieście. | |
| PROJEKTANT | mgr inż. arch. Przemysław Czubaj<br>Nr Upr. MOPIA/044/2004 | |
| SPRAWDZIŁ | mgr inż.arch.Justyna Dziura<br>Nr Upr. MPOIA/097/2015 | |
| FAZA | PW (projekt wykonawczy) | SKALA 1:50 |
| BRANŻA | ARCHITEKTURA | DATA lipiec 2016 |
| TEMAT RYS. | ZESTAWIENIE OKIEN | RYS. NR 20 |